SKINDICHT® SVFK-M

SKINDICHT® SVFK-M, полиамидные сальники с метрической резьбой для плоских кабелей с допуском, для зажима двух плоских кабелей

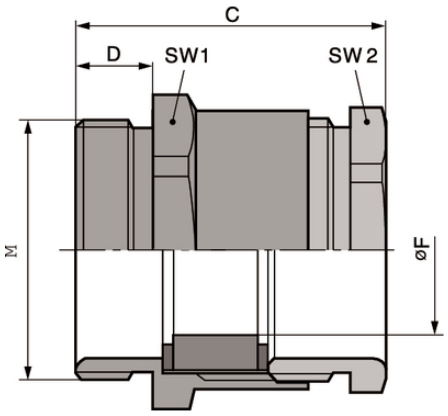

Большой диапазон размеров резьбы

Максимальная защита от вибраций

Время на монтаж

Преимущества

Экономичные типы из полимера
уплотнительные губки автоматически подгоняются
Нет необходимости в индивидуальной герметизации кабеля
С широким диапазоном обжима плоского кабеля
Большое отверстие, можно закрепить 2 плоских кабеля

Области применения

Для ввода плоских кабелей
Транспортные средства
Насосы
Лифтостроение
Монтаж распределительных электрошкафов

Конструкция

Метрическая соединительная резьба в соответствии с EN 50262
Техническая информация на основе DIN IEC 62444

Примечание

Подходящие плоские кабели см. ÖLFLEX® LIFT F для внутренней прокладки, или ÖLFLEX® CRANE F для применения вне помещений

Last Update (02.08.2020)
©2020 Lapp Group - Technical changes reserved
Product Management www.lappkabel.de
You can find the current technical data in the corresponding data sheet.
PN 0456 / 02_03.16

SKINDICHT® SVFK-M

Подходящая контргайка SKINTOP® GMP-GL-M

Technical Data

Классификация ETIM 5:	ETIM 5.0 Class-ID: EC000441 ETIM 5.0 Class-Description: кабельный ввод с резьбой
Классификация ETIM 6:	Обозначение класса ETIM 6.0: EC000441 Описание класса ETIM 6.0: Кабельный ввод
Внимание:	Монтажные размеры см. табл. T21 в приложении
Поставляемые цвета:	RAL 7035 светло-серый
Материал:	Корпус: полиамид Спец. уплотнение: CR (хлоропреновая резина)
Класс защиты:	IP 54
Температурный диапазон:	от -30 до +80 °C

Note

Фотографии и иллюстрации представлены не в точном масштабе и не являются точными до подробностей иллюстрациями соответствующих изделий.
Указаны «чистые» цены без учета НДС и надбавок. Продажа юридическим лицам.

©2020 Lapp Group - Technical changes reserved

LAPP

PRODUCT INFORMATION

SKINDICHT® SVFK-M

Артикул	Обозначение/Размер	Ширина плоского кабеля мин./макс.	Толщина кабеля мин./макс., мм	SW1/SW2 мм	Общая длина C мм	Длина резьбы D, мм	Штук/ед. упаковки
SKINDICHT® SVFK-M							
52107900	M 25 x 1,5	- / 15	- - 5.0	27.0 / 23.0	41.0	11	25
52107901	M 32 x 1,5	10.0 - 21	3.0 - 8.0	36.0 / 30.0	39.0	10	25
52107902	M 40 x 1,5	16.0 - 28	4.0 - 11.5	42.0 / 40.0	44.0	11	25
52107903	M 50 x 1,5	26.0 - 35	4.0 - 11.5	53.0 / 50.0	50.5	11	5
52107904	M 50 x 1,5	30.0 - 40	5.0 - 12.0	60.0 / 55.0	53.5	11	5
52107905	M 63 x 1,5	36.0 - 45	5.0 - 12.0	65.0 / 60.0	54.5	11	5

©2020 Lapp Group - Technical changes reserved