EPIC® ULTRA H-B 10 AG QB

Прочный и надежный промышленный корпус с системой экранирования

Корпус для прямоугольного соединителя EPIC®, с защитой от электромагнитных помех, устойчивый к коррозии, UL50E, Nema250

Информация
Оптимальная электромагнитная совместимость
Стойкий к коррозии

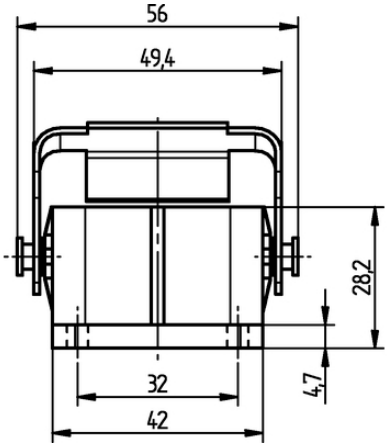

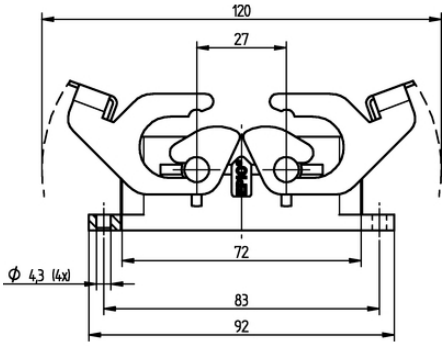

Высокая стойкость к воздействию химических веществ

Большой диапазон размеров резьбы

Время на монтаж

Оптимальная защита от растягивающих усилий

Место для монтажа

Износостойкие

С интегрированным кабельным вводом SKINTOP®

Штекер со стандартным корпусом

ЭМС

Last Update (22.12.2020)
©2020 Lapp Group - Technical changes reserved
Product Management www.lappkabel.de
You can find the current technical data in the corresponding data sheet.
PN 0456 / 02_03.16

EPIC® ULTRA H-B 10 AG QB

Водонепроницаемые

Преимущества
Оптимальное экранирование, 360°, с низким сопротивлением
Для универсального применения благодаря высокой коррозионной стойкости и защите от воздействий окружающей среды.
Экономия места для монтажа благодаря габаритам
Быстрый монтаж в сравнении с подобными системами
Стойкие к высоким механическим нагрузкам

Области применения
Высокий уровень электромагнитного излучения
Для неподвижного и подвижного применения в машиностроении и ветросиловых установках
Строительное оборудование
Производство электрических двигателей

Характеристики
Испытаны в солевом тумане по IEC 68-2-52, уровень 2
Корпуса с системой BRUSH поставляются со специальными щетками для экранирования кабеля
Состыковывается со стандартными корпусами
Стойкие к коррозии по DIN EN 6988
Испытание в солевом тумане согласно DIN EN ISO 9227, методика NSS, длительность 480 часов

Technical Data

Классификация ETIM 5:	ETIM 5.0 Class-ID: EC000437 ETIM 5.0 Class-Description: Корпус для промышленных электрических соединителей
Классификация ETIM 6:	Идентификатор класса ETIM 6.0: EC000437 Описание класса ETIM 6.0: Корпус для промышленного штекерного соединителя
Материал:	Корпус: цинковое литье под давлением, покрытый никелем Скоба и винты: нерж. сталь Уплотнение: NBR (бутадиен-нитрильный каучук) Кабельный ввод Корпус: латунь, покрытая никелем Вставка: полиамид Уплотнение: специальный эластомер
Класс защиты:	IP 68 NEMA 250, UL50E: 12, 4, 4X (заблокированный)
Температурный диапазон:	от -40 до +100 °C

Note
Фотографии и иллюстрации представлены не в точном масштабе и не являются точными до подробностей иллюстрациями соответствующих изделий.
Указаны «чистые» цены без учета НДС и надбавок. Продажа юридическим лицам.

©2020 Lapp Group - Technical changes reserved

EPIC® ULTRA H-B 10 AG QB

Артикул	Обозначение	Штук/ед. упаковки
H-B корпуса: корпус накладной (поперечные скобы)		
70250213	ULTRA H-B 10 AG QB	1

©2020 Lapp Group - Technical changes reserved