EPIC® ULTRA H-A 3 AGS

Прочный и надежный промышленный корпус с системой экранирования

Корпус для прямоугольного соединителя EPIC®, с защитой от электромагнитных помех, устойчивый к коррозии, UL50E, Nema250

Информация
Оптимальная электромагнитная совместимость
Стойкий к коррозии

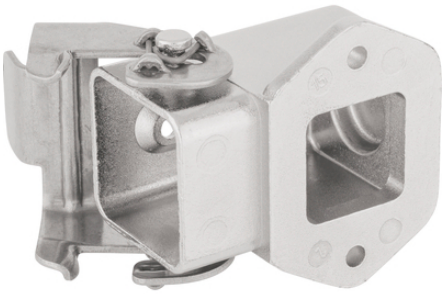

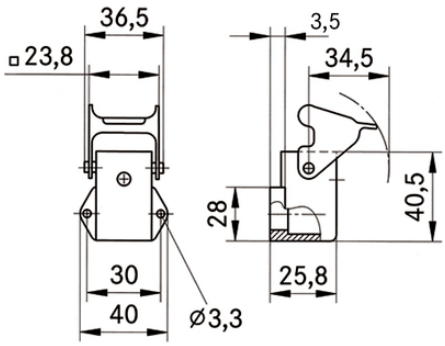

Высокая стойкость к воздействию химических веществ

Стойкий к коррозии

Время на монтаж

Место для монтажа

Износостойкие

Штекер со стандартным корпусом

ЭМС

Водонепроницаемые

Преимущества
Оптимальное экранирование, 360°, с низким сопротивлением

Last Update (10.12.2020)
©2020 Lapp Group - Technical changes reserved
Product Management www.lappkabel.de
You can find the current technical data in the corresponding data sheet.
PN 0456 / 02_03.16

EPIC® ULTRA H-A 3 AGS

Для универсального применения благодаря высокой коррозионной стойкости и защите от воздействий окружающей среды.
Экономия места для монтажа благодаря габаритам
Повышенная механическая и химическая стойкость

Области применения

Высокий уровень электромагнитного излучения
Для неподвижного и подвижного применения в машиностроении и ветросиловых установках
Строительное оборудование
Производство электрических двигателей

Характеристики

Корпус с боковым кабельным вводом
Испытаны в солевом тумане по IEC 68-2-52, уровень 2
Испытание в солевом тумане согласно DIN EN ISO 9227, методика NSS, длительность 480 часов
Стойкие к коррозии по DIN EN 6988
В комплект поставки входит винт из нержавеющей стали для вставок

Technical Data

Классификация ETIM 5:	ETIM 5.0 Class-ID: EC000437 ETIM 5.0 Class-Description: Корпус для промышленных электрических соединителей
Классификация ETIM 6:	Идентификатор класса ETIM 6.0: EC000437 Описание класса ETIM 6.0: Корпус для промышленного штекерного соединителя
Материал:	Корпус: никелированный цинк, изготовлен литьем под давлением Скоба: нержавеющая сталь Уплотнение: NBR (бутадиеновая резина)
Класс защиты:	IP 65 NEMA 250, UL50E: 12, 4, 4X (заблокированный)
VDE-испытания:	Экспертиза с проверкой производства: VDE-регистрац. №:B437 UL-испытан: Регистрационный номер UL:E75770
Температурный диапазон:	от -40°C до +100°C, кратковременно до +125°C

Note

Фотографии и иллюстрации представлены не в точном масштабе и не являются точными до подробностей иллюстрациями соответствующих изделий.
Указаны «чистые» цены без учета НДС и надбавок. Продажа юридическим лицам.

©2020 Lapp Group - Technical changes reserved

EPIC® ULTRA H-A 3 AGS

Артикул	Обозначение	M	Штук/ед. упаковки
Корпус с боковым кабельным вводом			
10423202	ULTRA H-A 3 AGS	.	10

©2020 Lapp Group - Technical changes reserved