EPIC® SIGNAL M23 D6

Цилиндрические электрические соединители для сервокабелей и кодирующих устройств

Соединитель сигнального кабеля EPIC® M23, с соединительной гайкой

Информация
Износостойкий металлический разъем со встроенным ЭМС резьбовым соединением

Машиностроение, промышленное оборудование

Ветроэнергетика

Высокая стойкость к воздействию химических веществ

Оптимальная защита от растягивающих усилий

Износостойкие

С интегрированным кабельным вводом SKINTOP®

ЭМС

Преимущества
Низкоомный контакт с экраном, оптимальная электромагнитная защита
Используются высококачественные материалы для повышенной надежности

Области применения
Техника эксплуатации и монтажа оборудования

Last Update (30.12.2020)
©2020 Lapp Group - Technical changes reserved
Product Management www.lappkabel.de
You can find the current technical data in the corresponding data sheet.
PN 0456 / 02_03.16

EPIC® SIGNAL M23 D6

Сервоприводы и конфекционированные сервокабели
Техника измерения, управления и регулирования

Technical Data

Классификация ETIM 5:	ETIM 5.0 Class-ID: EC000437 ETIM 5.0 Class-Description: Корпус для промышленных электрических соединителей
Классификация ETIM 6:	Идентификатор класса ETIM 6.0: EC000437 Описание класса ETIM 6.0: Корпус для промышленного штекерного соединителя
Материал:	Корпус: литье из цинкового сплава, покрытый никелем Уплотнение: FPM (резина на фторкаучуке)
Класс защиты:	IP68 (10h/1m)
VDE-испытания:	Экспертиза с проверкой производства: VDE-регистрац. № C24 (по EN 61984, SELV по DIN VDE 0100-410 следует обеспечить) UL File № E249137
Температурный диапазон:	-25°C до +125°C

Note

Фотографии и иллюстрации представлены не в точном масштабе и не являются точными до подробностей иллюстрациями соответствующих изделий.
Указаны «чистые» цены без учета НДС и надбавок. Продажа юридическим лицам.

©2020 Lapp Group - Technical changes reserved

EPIC® SIGNAL M23 D6

Артикул	Обозначение	Кодировка	Диапазон зажима кабелей	Штук/ед. упаковки
M23 D6				
44420037	M23 D6	чёрный (N)	7 - 13.5	5
72044030	M23 D6	чёрный (N)	7 - 10	5
72044020	M23 D6	чёрный (N)	7 - 10	20
72044000	M23 D6	чёрный (N)	9.5 - 13.5	5
72044010	M23 D6	чёрный (N)	9.5 - 13.5	20
44420038	M23 D6	красный (+20°)	7 - 13.5	5
72044230	M23 D6	красный (+20°)	7 - 10	5
72044220	M23 D6	красный (+20°)	7 - 10	20
72044200	M23 D6	красный (+20°)	9.5 - 13.5	5
72044210	M23 D6	красный (+20°)	9.5 - 13.5	20
44420036	M23 D6	голубой (-20°)	7 - 13.5	5
72044130	M23 D6	голубой (-20°)	7 - 10	5
72044120	M23 D6	голубой (-20°)	7 - 10	20
72044100	M23 D6	голубой (-20°)	9.5 - 13.5	5
72044110	M23 D6	голубой (-20°)	9.5 - 13.5	20

©2020 Lapp Group - Technical changes reserved

EPIC® SIGNAL M23 D6

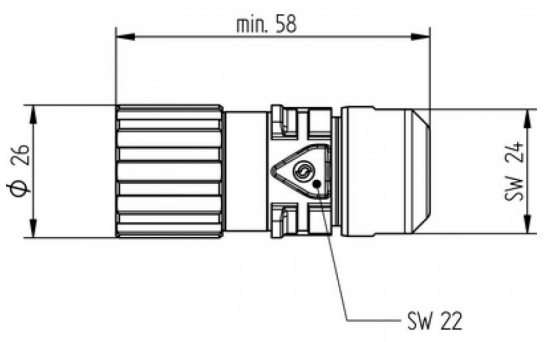

©2020 Lapp Group - Technical changes reserved