EPIC® H-B 6 TSH

Корпуса типа H-B. Промышленный стандарт

Прочный корпус из металла с винтом для продольной скобы и боковым кабельным вводом подходит для использования в полимерной промышленности и в сфере машиностроения и производства промышленного оборудования.

Информация

Ребристая поверхность для удобного вытаскивания штекера
Больше пространства для внутренней разводки
Класс защиты UL50E, испытано

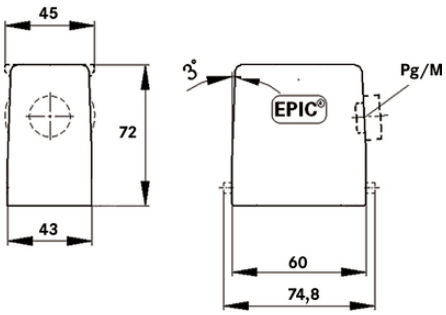

Дополнительные компоненты автоматизации фирмы Lapp

Машиностроение, промышленное оборудование

Механическая стойкость

Износостойкие

Водонепроницаемые

Преимущества

Самый маленький корпус из серии H-B. Для изоляторов рассчитаных на высокие токи

Области применения

Техника эксплуатации и монтажа оборудования
Техника управления
Переработка пластмасс

©2020 Lapp Group - Technical changes reserved

EPIC® H-B 6 TSH

Характеристики

Корпус высокий
Винты для продольной скобы
Ввод кабеля сбоку
Типы с / без промежуточного штуцера

Technical Data

Классификация ETIM 5:	ETIM 5.0 Class-ID: EC000437 ETIM 5.0 Class-Description: Корпус для промышленных электрических соединителей
Классификация ETIM 6:	Идентификатор класса ETIM 6.0: EC000437 Описание класса ETIM 6.0: Корпус для промышленного штекерного соединителя
Материал:	Корпус: сплав алюминия с порошковым покрытием, серый, Винт: покрытие из стали
Класс защиты:	IP 65 (в закрытом виде) NEMA 250, UL50E: 12, 4 (заблокированный)
VDE-испытания:	Экспертиза с проверкой производства: VDE-регистрац. №:B437 UL-испытан: Регистрационный номер UL:E75770
Температурный диапазон:	от -40°C до +100°C, кратковременно до +125°C

Note

Фотографии и иллюстрации представлены не в точном масштабе и не являются точными до подробностей иллюстрациями соответствующих изделий.
Указаны «чистые» цены без учета НДС и надбавок. Продажа юридическим лицам.

©2020 Lapp Group - Technical changes reserved

EPIC® H-B 6 TSH

Артикул	Обозначение	M	PG	Промежуточный штуцер	Штук/ед. упаковки
H-B корпуса: корпус – верхняя часть штекера (ввод кабеля сбоку, винты для продольной скобы, высокий)					
70022200	H-B 6 TSH 21	-	21	да	10
70022400	H-B 6 TSH 29	-	29	да	10
79022200	H-B 6 TSH M25	25	-	-	10
79022400	H-B 6 TSH M32	32	-	-	10

©2020 Lapp Group - Technical changes reserved