EPIC® H-B 6 TBFH-LB

Корпуса типа H-B. Промышленный стандарт

Прочный высокий корпус из металла имеет прямой кабельный ввод и предназначен для использования со вставками с особыми электрическими характеристиками.

Информация

Больше пространства для внутренней разводки
Класс защиты UL50E, испытано

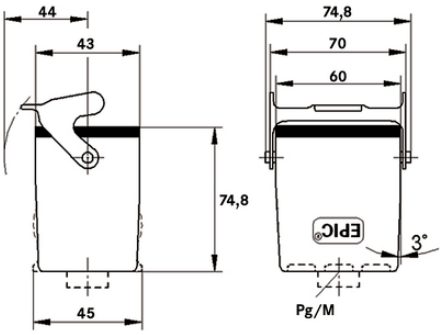

Дополнительные компоненты автоматизации фирмы Lapp

Машиностроение, промышленное оборудование

Механическая стойкость

Износостойкие

Водонепроницаемые

Преимущества

Самый маленький корпус из серии H-B. Для изоляторов рассчитаных на высокие токи

Области применения

Техника эксплуатации и монтажа оборудования
Техника управления
Переработка пластмасс

Характеристики

©2020 Lapp Group - Technical changes reserved

EPIC® H-B 6 TBFH-LB

Корпус подвижный, высокий
1 продольная скоба
Ввод кабеля прямо
Типы с / без промежуточного штуцера

Technical Data

Классификация ETIM 5:	ETIM 5.0 Class-ID: EC000437 ETIM 5.0 Class-Description: Корпус для промышленных электрических соединителей
Классификация ETIM 6:	Идентификатор класса ETIM 6.0: EC000437 Описание класса ETIM 6.0: Корпус для промышленного штекерного соединителя
Материал:	Корпус: алюминиевый сплав с порошковым покрытием, серый Скоба: оцинкованная сталь Уплотнение: NBR (бутадиен-нитрильный каучук)
Класс защиты:	IP 65 (в закрытом виде) NEMA 250, UL50E: 12, 4 (заблокированный)
VDE-испытания:	Экспертиза с проверкой производства: VDE-регистрац. №:B437 UL-испытан: Регистрационный номер UL:E75770
Температурный диапазон:	от -40°C до +100°C, кратковременно до +125°C

Note

Фотографии и иллюстрации представлены не в точном масштабе и не являются точными до подробностей иллюстрациями соответствующих изделий.
Указаны «чистые» цены без учета НДС и надбавок. Продажа юридическим лицам.

©2020 Lapp Group - Technical changes reserved

LAPP

PRODUCT INFORMATION

EPIC® H-B 6 TBFH-LB

Артикул	Обозначение	M	PG	Промежуточный штуцер	Штук/ед. упаковки
H-B корпуса: корпус подвижный (1 ввод кабеля, продольная скоба, высокий)					
70010200	H-B 6 TBFH 21	-	21	да	10
70010400	H-B 6 TBFH 29	-	29	да	10
79010200	H-B 6 TBFH M25	25	-	-	10

©2020 Lapp Group - Technical changes reserved