EPIC® H-B 10 TSBH

Корпуса типа H-B. Промышленный стандарт

Прочный корпус из металла для машиностроения и производства промышленного оборудования имеет две поперечных скобы, боковой кабельный ввод и может выпускаться с промежуточными штуцерами или без них.

Информация

Больше пространства для внутренней разводки
Две двойные скобы для повышенной безопасности
Класс защиты UL50E, испытано

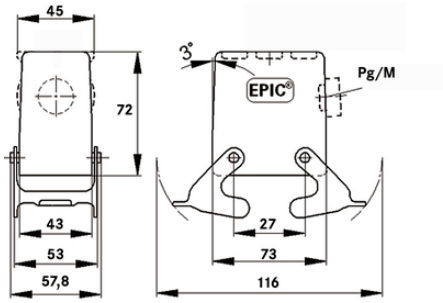

Дополнительные компоненты автоматизации фирмы Lapp

Машиностроение, промышленное оборудование

Механическая стойкость

Износостойкие

Водонепроницаемые

Преимущества

Наименьший корпус с двумя поперечными скобами. Подходящие корпуса для любого применения
Для соединения с аналогом со встроенной крышкой

Области применения

Техника эксплуатации и монтажа оборудования
Оборудование для проведения концертных и массовых мероприятий
Переработка пластмасс

©2021 Lapp Group - Technical changes reserved

EPIC® H-B 10 TSBH

Характеристики

Корпус высокий
2 поперечные скобы
Ввод кабеля сбоку
Типы с / без промежуточного штуцера

Technical Data

Классификация ETIM 5:	ETIM 5.0 Class-ID: EC000437 ETIM 5.0 Class-Description: Корпус для промышленных электрических соединителей
Классификация ETIM 6:	Идентификатор класса ETIM 6.0: EC000437 Описание класса ETIM 6.0: Корпус для промышленного штекерного соединителя
Материал:	Корпус: алюминиевый сплав с порошковым покрытием, серый Скоба: оцинкованная сталь Уплотнение: NBR (бутадиен-нитрильный каучук)
Класс защиты:	IP 65 (в закрытом виде) NEMA 250, UL50E: 12, 4 (заблокированный)
VDE-испытания:	Экспертиза с проверкой производства: VDE-регистрац. №:B437 UL-испытан: Регистрационный номер UL:E75770
Температурный диапазон:	от -40°C до +100°C, кратковременно до +125°C

Note

Фотографии и иллюстрации представлены не в точном масштабе и не являются точными до подробностей иллюстрациями соответствующих изделий.
Указаны «чистые» цены без учета НДС и надбавок. Продажа юридическим лицам.

©2021 Lapp Group - Technical changes reserved

EPIC® H-B 10 TSBH

Артикул	Обозначение	M	PG	Промежуточный штуцер	Штук/ед. упаковки
H-B корпуса: корпус – верхняя часть штекера (ввод кабеля сбоку, поперечные скобы, высокий)					
70057200	H-B 10 TSBH 21	-	21	да	10
70057400	H-B 10 TSBH 29	-	29	да	10
79057200	H-B 10 TSBH M25	25	-	-	10

©2021 Lapp Group - Technical changes reserved