EPIC® H-A 3 TS

Инновационные корпуса из металла и полимеров

The robust compact plastic housing has a side cable entry and is suitable for use in machine and device manufacturing.

Информация
Легкий пластиковый корпус, устойчивый к воздействию химикатов
Класс защиты UL50E, испытано

Водонепроницаемые

Износостойкие

Механическая стойкость

Машиностроение, промышленное оборудование

Преимущества
Корпус из термопласта или металла для электроснабжения в ограниченном пространстве

Области применения
Машино- и станкостроение
Техника управления
Электронная лаборатория

Характеристики
Корпус
Винты для продольной скобы
Ввод кабеля сбоку
Типы с/ без резьбового соединения

Last Update (29.12.2020)
©2020 Lapp Group - Technical changes reserved
Product Management www.lappkabel.de
You can find the current technical data in the corresponding data sheet.
PN 0456 / 02_03.16

EPIC® H-A 3 TS

Technical Data

Классификация ETIM 5:	ETIM 5.0 Class-ID: EC000437 ETIM 5.0 Class-Description: Корпус для промышленных электрических соединителей
Классификация ETIM 6:	ETIM 6.0 Class-ID: EC000437 ETIM 6.0 Class-Description: Housing for industrial connectors
Материал:	Корпус: термопласт, серый или черный Скоба: оцинкованная сталь
Класс защиты:	IP 65 (в закрытом виде) NEMA 250, UL50E: 12, 4 (заблокированный)
VDE-испытания:	Экспертиза с проверкой производства: VDE-регистрац. №:B437 UL-испытан: Регистрационный номер UL:E75770
Температурный диапазон:	от -40°C до +100°C, кратковременно до +125°C

Note

Фотографии и иллюстрации представлены не в точном масштабе и не являются точными до подробностей иллюстрациями соответствующих изделий.
Указаны «чистые» цены без учета НДС и надбавок. Продажа юридическим лицам.

©2020 Lapp Group - Technical changes reserved

EPIC® H-A 3 TS

Артикул	Обозначение	M	PG	Материал	Цвет	Кабельный ввод	Диапазон зажима кабелей
10427300	H-A 3 Ts	-	11	Термопласт	чёрный	-	-
10427000	H-A 3 Ts	-	11	Термопласт	серый	-	-
10620600	H-A 3 Ts	-	11	Термопласт	чёрный	да	6.5 - 12
10427100	H-A 3 Ts	-	11	Термопласт	серый	да	6.5 - 12
19427300	H-A 3 MTSV 7-13	20	-	Термопласт	чёрный	-	-
19427000	H-A 3 MTSV 7-13	20	-	Термопласт	серый	-	-

©2020 Lapp Group - Technical changes reserved

EPIC® H-A 3 TS

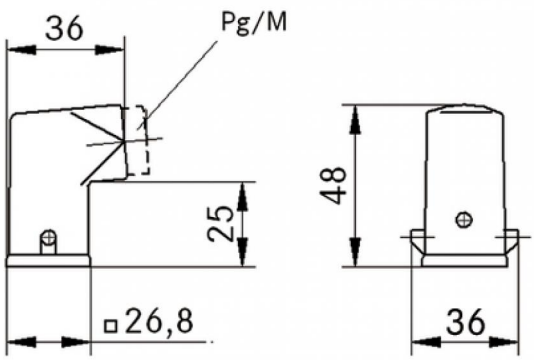

Last Update (29.12.2020)
©2020 Lapp Group - Technical changes reserved
Product Management www.lappkabel.de
You can find the current technical data in the corresponding data sheet.
PN 0456 / 02_03.16