EPIC® H-A 3 AGS

Инновационные корпуса из металла и полимеров

The robust angular housing for placement in rectangular connectors can be used, for example, in electronic laboratories.

Информация
Легкий пластиковый корпус, устойчивый к воздействию химикатов
Класс защиты UL50E, испытано

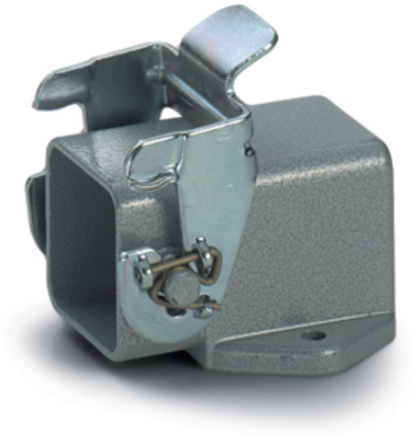
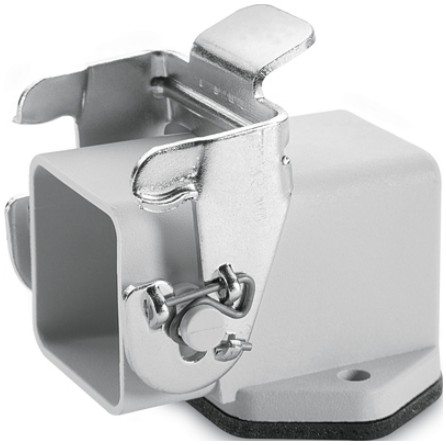

Водонепроницаемые

Износостойкие

Механическая стойкость

Машиностроение, промышленное оборудование

Преимущества
Корпус из термопласта или металла для электроснабжения в ограниченном пространстве

Области применения
Машино- и станкостроение
Техника управления
Электронная лаборатория

Характеристики
Корпуса накладные
1 скоба
Ввод кабеля под углом
Вкл. плоское уплотнение

Last Update (13.12.2020)
©2020 Lapp Group - Technical changes reserved
Product Management www.lappkabel.de
You can find the current technical data in the corresponding data sheet.
PN 0456 / 02_03.16

EPIC® H-A 3 AGS

Technical Data

Классификация ETIM 5:	ETIM 5.0 Class-ID: EC000437 ETIM 5.0 Class-Description: Корпус для промышленных электрических соединителей
Классификация ETIM 6:	ETIM 6.0 Class-ID: EC000437 ETIM 6.0 Class-Description: Housing for industrial connectors
Материал:	Корпус: литье из цинкового сплава с порошковым покрытием, серый Скоба: оцинкованная сталь Уплотнение: NBR (бутадиен-нитрильный каучук) Корпус: термопласт, серый или черный Скоба: оцинкованная сталь Уплотнение: NBR (бутадиен-нитрильный каучук)
Класс защиты:	IP 65 (в закрытом виде) NEMA 250, UL50E: 12, 4 (заблокированный)
VDE-испытания:	Экспертиза с проверкой производства: VDE-регистрац. №:B437 UL-испытан: Регистрационный номер UL:E75770
Температурный диапазон:	от -40°C до +100°C, кратковременно до +125°C

Note

Фотографии и иллюстрации представлены не в точном масштабе и не являются точными до подробностей иллюстрациями соответствующих изделий.
Указаны «чистые» цены без учета НДС и надбавок. Продажа юридическим лицам.

©2020 Lapp Group - Technical changes reserved

EPIC® H-A 3 AGS

Артикул	Обозначение	M	Материал	Цвет
H-A корпуса: корпус накладной (ввод кабеля под углом)				
10423500	H-A 3 Mags	-	Литьё из цинкового сплава	серый
10423100	H-A 3 Ags	-	Термопласт	чёрный
10423000	H-A 3 Ags	-	Термопласт	серый

©2020 Lapp Group - Technical changes reserved

EPIC® H-A 3 AGS

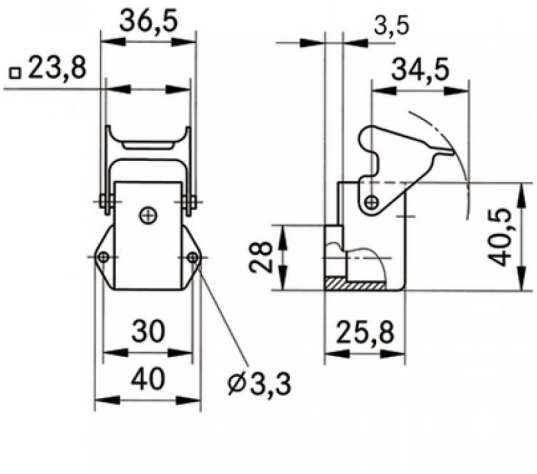

Last Update (13.12.2020)
©2020 Lapp Group - Technical changes reserved
Product Management www.lappkabel.de
You can find the current technical data in the corresponding data sheet.
PN 0456 / 02_03.16