Настенные корпуса EL, 3-секционные

Монтаж системы Страница 613 **Блоки розеток** Страница 508 **Настенное крепление** Страница 698 **Кабельные зажимы** Страница 784

Настенный корпус с оптимальным доступом благодаря поворотной части.

Материал:
- Настенная и поворотная части: листовая сталь, 1,5 мм
- Обзорное окно: однослойное безопасное стекло, 3 мм

Поверхность:
- Порошковое покрытие

Цвет:
- Настенная и поворотная части: RAL 7035
- Обзорная дверь: RAL 7035/7015 (серый сланец)

Степень защиты IP согл. МЭК 60 529:
- IP 55

Комплект поставки:
- Настенная часть с закрытой фланш-панелью сверху и снизу и монтажной панелью (прилагается)
- Поворотная часть с 25 мм перфорацией на передней и задней раме и двумя 19" профильными шинами, спереди, жесткий монтаж
- Декоративная обзорная дверь

Обратите внимание на комплект поставки.

Сертификаты:
- UL
- cUL

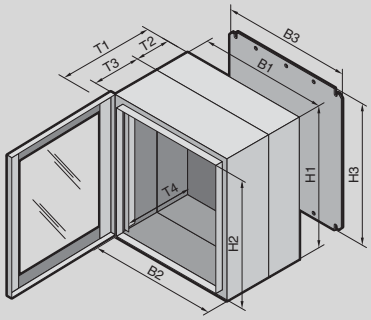

с монтажной панелью и профильными шинами, жесткий монтаж

Единиц высоты U	Кол-во	3	3	6	6	9	9	Стр.
Ширина (B1) мм		600	600	600	600	600	600	
Высота (H1) мм		212	212	345	345	478	478	
Глубина (T1) мм		373	473	373	473	373	473	
Ширина в свету (B2) мм		502	502	502	502	502	502	
Высота в свету (H2) мм		149	149	282	282	415	415	
Глубина настенной части (T2) мм		135	135	135	135	135	135	
Глубина поворотной части (T3) мм		216	316	216	316	216	316	
Макс. монтажная глубина (T4) мм		320	420	320	420	320	420	
Ширина монтажной панели (B3) мм		485	485	485	485	485	485	
Высота монтажной панели (H3) мм		165	165	299	299	432	432	
Нагрузка на поворотную часть (статическая) H		150	150	300	300	450	450	
Арт. №	1 шт.	**2243.605**	**2253.605**	**2246.605**	**2256.605**	**2249.605**	**2259.605**	
Комплект поставки в зависимости от продукта								
Мини-комфортная ручка	1 шт.	■	■	■	■	■	■	
Предохранительный замок 3524 E	1 шт.	■	■	■	■	■	■	
Комплектующие								
Фланш-панель с щеточным буртиком	1 шт.	7705.035	7705.035	7705.035	7705.035	7705.035	7705.035	775
Фланш-панель для метрических кабельных вводов	1 шт.	7705.235	7705.235	7705.235	7705.235	7705.235	7705.235	774
Настенное крепление		см. страницу	см. страницу	см. страницу	см. страницу	см. страницу	см. страницу	698
Кабельный ввод латунь		см. страницу	см. страницу	см. страницу	см. страницу	см. страницу	см. страницу	776
Кабельный ввод полиамид		см. страницу	см. страницу	см. страницу	см. страницу	см. страницу	см. страницу	776
Приборная полка 2 U, жесткий монтаж		–	см. страницу	–	см. страницу	–	см. страницу	744
Глухие панели, 482,6 мм (19")		см. страницу	см. страницу	см. страницу	см. страницу	см. страницу	см. страницу	811
Замочные вкладыши		см. страницу	см. страницу	см. страницу	см. страницу	см. страницу	см. страницу	675
19" фиксатор, 1 U	24 шт.	2090.000	2090.000	2090.000	2090.000	2090.000	2090.000	815
Приборная полка выдвижная, 2 U	1 шт.	5501.635	5501.635	5501.635	5501.635	5501.635	5501.635	745

Настенные корпуса EL, 3-секционные

с монтажной панелью и профильными шинами, жесткий монтаж

Единиц высоты U	Кол-во	12	12	15	15	21	21	Стр.
Ширина (B1) мм		600	600	600	600	600	600	
Высота (H1) мм		612	612	746	746	1012	1012	
Глубина (T1) мм		373	473	373	473	373	473	
Ширина в свету (B2) мм		502	502	502	502	502	502	
Высота в свету (H2) мм		549	549	683	683	949	949	
Глубина настенной части (T2) мм		135	135	135	135	135	135	
Глубина поворотной части (T3) мм		216	316	216	316	216	316	
Макс. монтажная глубина (T4) мм		320	420	320	420	320	420	
Ширина монтажной панели (B3) мм		485	485	485	485	485	485	
Высота монтажной панели (H3) мм		565	565	699	699	965	965	
Нагрузка на поворотную часть (статическая) H		600	600	750	750	750	750	
Арт. №	1 шт.	**2252.605**	**2262.605**	**2255.605**	**2265.605**	**2261.605**	**2271.605**	
Комплект поставки в зависимости от продукта								
Мини-комфортная ручка	1 шт.	■	■	■	■	–	–	
Предохранительный замок 3524 E	1 шт.	■	■	■	■	■	■	
Комфортная ручка и 2-точечное запирание	1 шт.	–	–	–	–	■	■	
Комплектующие								
Фланш-панель с щеточным буртиком	1 шт.	7705.035	7705.035	7705.035	7705.035	7705.035	7705.035	764
Фланш-панель для метрических кабельных вводов	1 шт.	7705.235	7705.235	7705.235	7705.235	7705.235	7705.235	774
Настенное крепление		см. страницу	см. страницу	см. страницу	см. страницу	см. страницу	см. страницу	698
Кабельный ввод латунь		см. страницу	см. страницу	см. страницу	см. страницу	см. страницу	см. страницу	776
Кабельный ввод полиамид		см. страницу	см. страницу	см. страницу	см. страницу	см. страницу	см. страницу	776
Приборная полка 2 U, жесткий монтаж		–	см. страницу	–	см. страницу	–	см. страницу	744
Глухие панели, 482,6 мм (19")		см. страницу	см. страницу	см. страницу	см. страницу	см. страницу	см. страницу	811
Замочные вкладыши		см. страницу	см. страницу	см. страницу	см. страницу	см. страницу	см. страницу	675
19" фиксатор, 1 U	24 шт.	2090.000	2090.000	2090.000	2090.000	2090.000	2090.000	815
Приборная полка выдвижная, 2 U	1 шт.	5501.635	5501.635	5501.635	5501.635	5501.635	5501.635	745